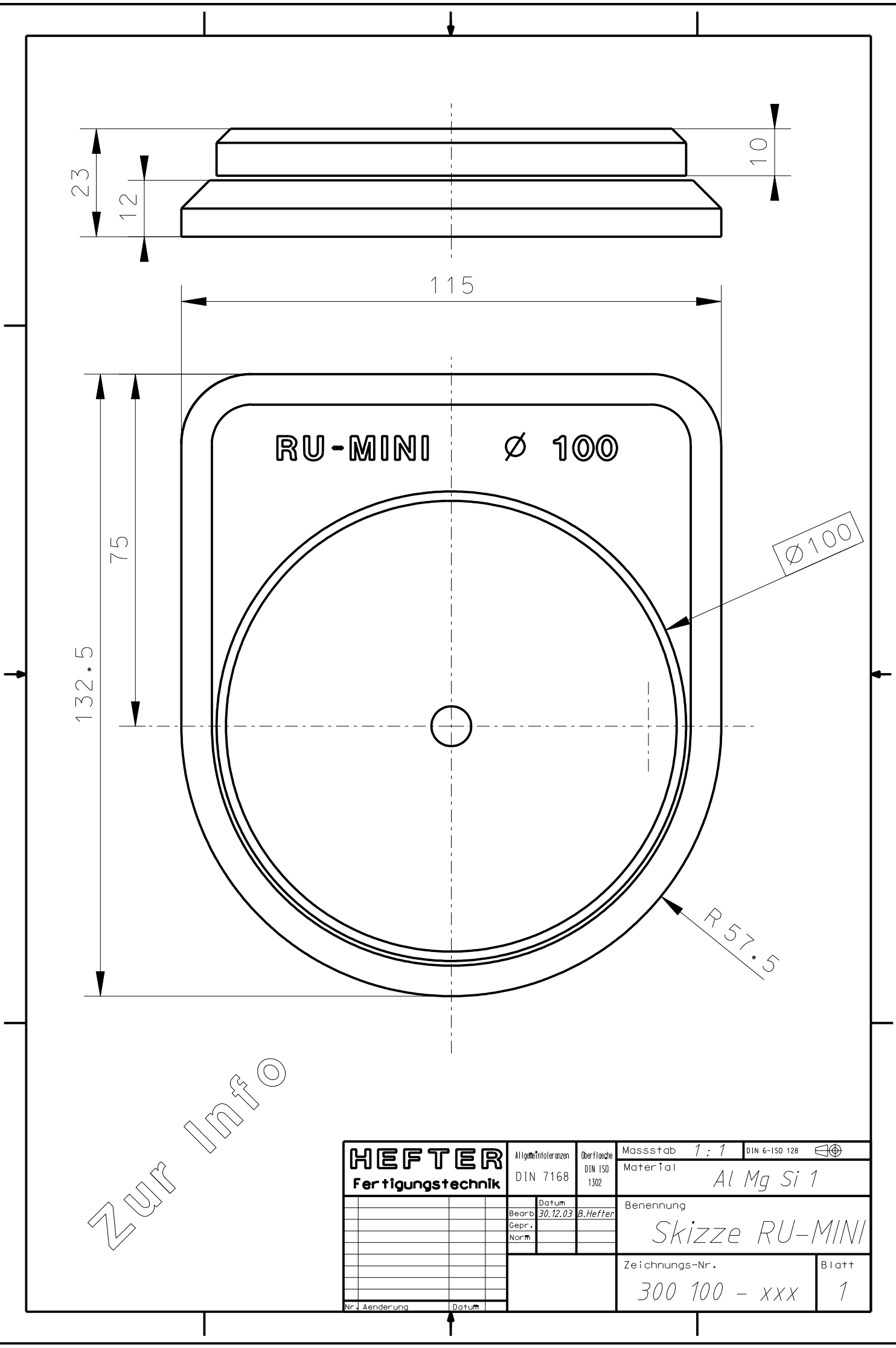
23
12
10
115
RU-MINI Ø 100
75
132.5
Ø100
R 57.5
Zur Info
HEFTER
Fertigungstechnik
Allgemeintoleranzen
DIN 7168
Oberflaeche
DIN ISO
1302
Massstab 1 : 1
DIN 6-ISO 128
Material
Al Mg Si 1
Datum
Bearb 30.12.03 B.Hefter
Gepr.
Norm
Benennung
Skizze RU-MINI
Zeichnungs-Nr.
300 100 - xxx
Blatt
1
Nr. Aenderung
Datum