Axial belastbar bis 100 kg

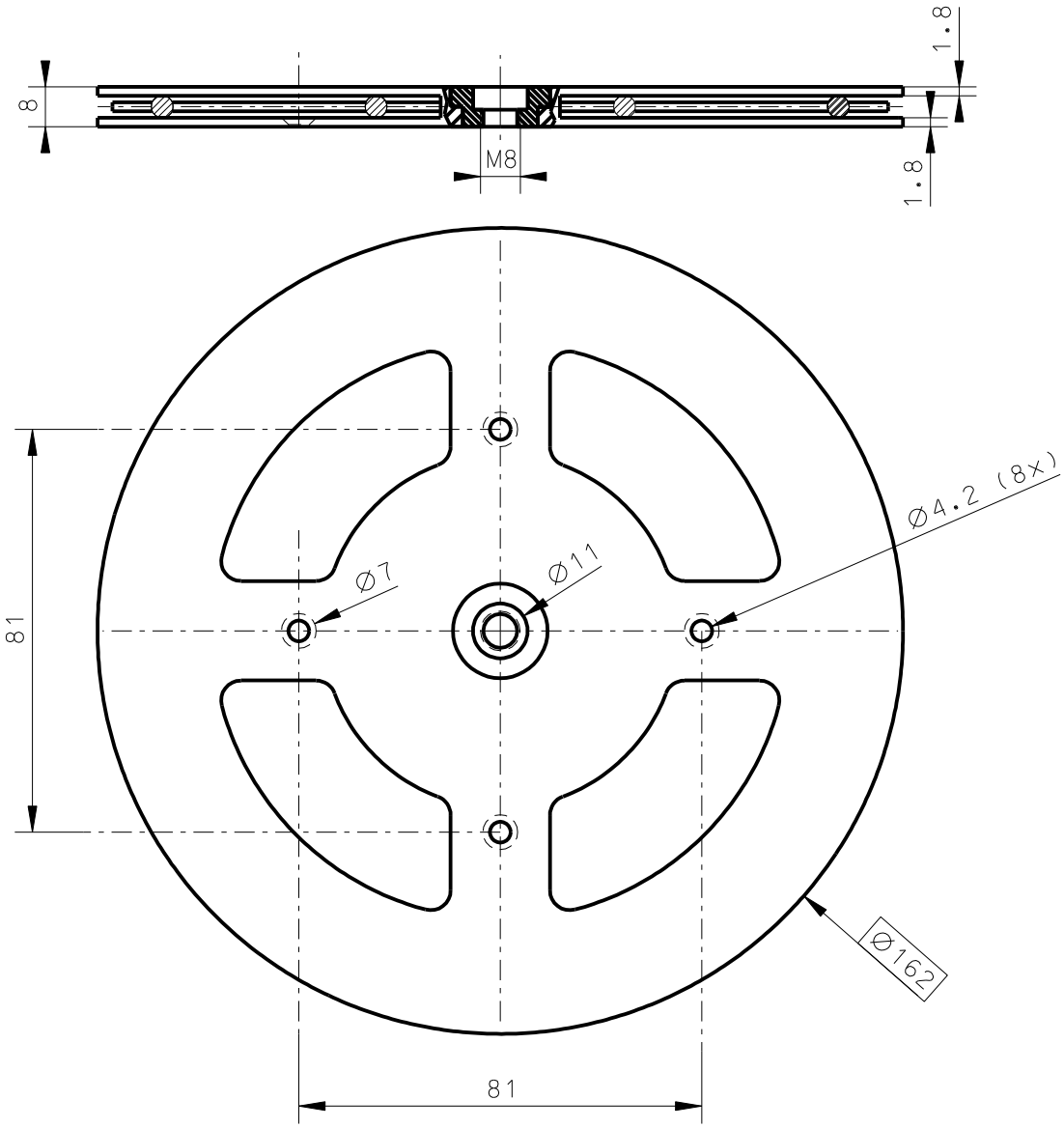

Zur Info

HEFTER Fertigungstechnik	Allgemeintoleranzen DIN 7168	Oberflaeche DIN ISO 1302	Massstab: DIN 6-ISO 128
			Material: Kunststoff - schwarz
	Datum		Benennung: Drehkranz
	Bearb: 09.01.06	B.Hefter	
	Gepr.:		
	Norm:		
Nr. Aenderung / Datum			Zeichnungs-Nr.: 800-0160.01
			Blatt: 1